Pubblicato su *DIMENSIONECASA* (https://www.dimensionecasatorino.it)

NUOVA COSTRUZIONE VIA CHERSO [1]

Tipologia:
In costruzione

NUOVA COSTRUZIONE "RESIDENZA CHERSO 7"
In zona Santa Rita, pressi Piazza Santa Rita in via Cherso 7 sono in corso d'opera i lavori di nuova costruzione di una palazzina ad uso residenziale di cinque piani (6° fuori terra) costituita da n. 8 unità abitative oltre n. 7 box auto singoli o doppi in lunghezza al piano interrato e n. 2 posti auto scoperti posti all' interno cortile, oltre area verde condominiale. Zero barriere architettoniche. Massima efficienza energetica e presenza di fotovoltaico per la produzione di energia delle parti comuni. Classe energetica prevista A4. CONSEGNA PREVISTA DICEMBRE 2026. DETRAZIONI FISCALI A FAVORE DEGLI ACQUIRENTI. Alloggi di varie metrature mono/bilo/trilo e quadri oltre due attici bilivelli.

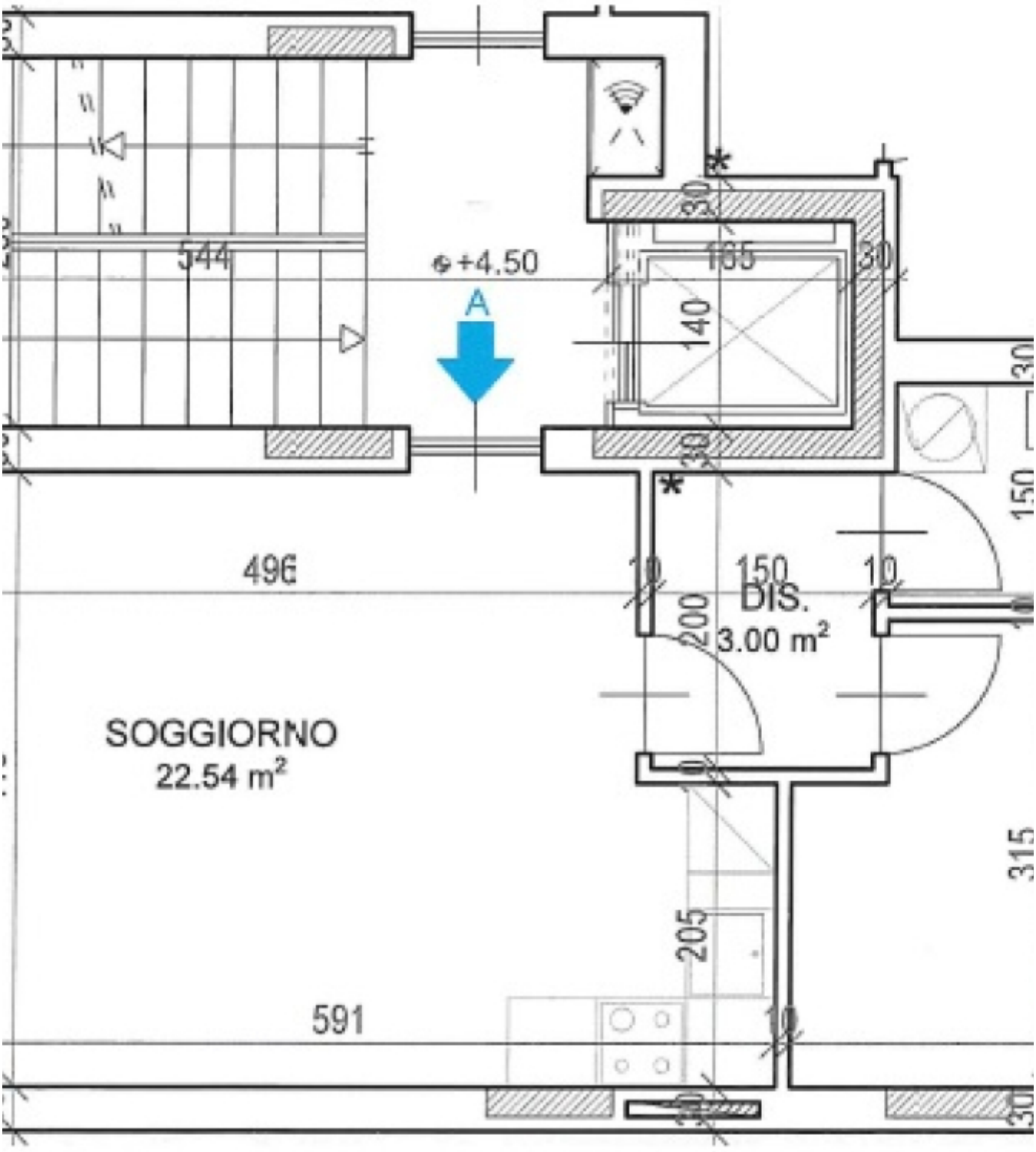

544
+4.50
A
165
30
140
30
30
150
496
10
150
10
DIS.
3.00 m²
200
SOGGIORNO
22.54 m²
315
205
591
10
30

466
170
210
BAGNO 2
3.57 m²
335
515
SOGGIORNO
23.94 m²
390
150
DIS.
6.25 m²
230
250
544
B
+4.50
155
140
30

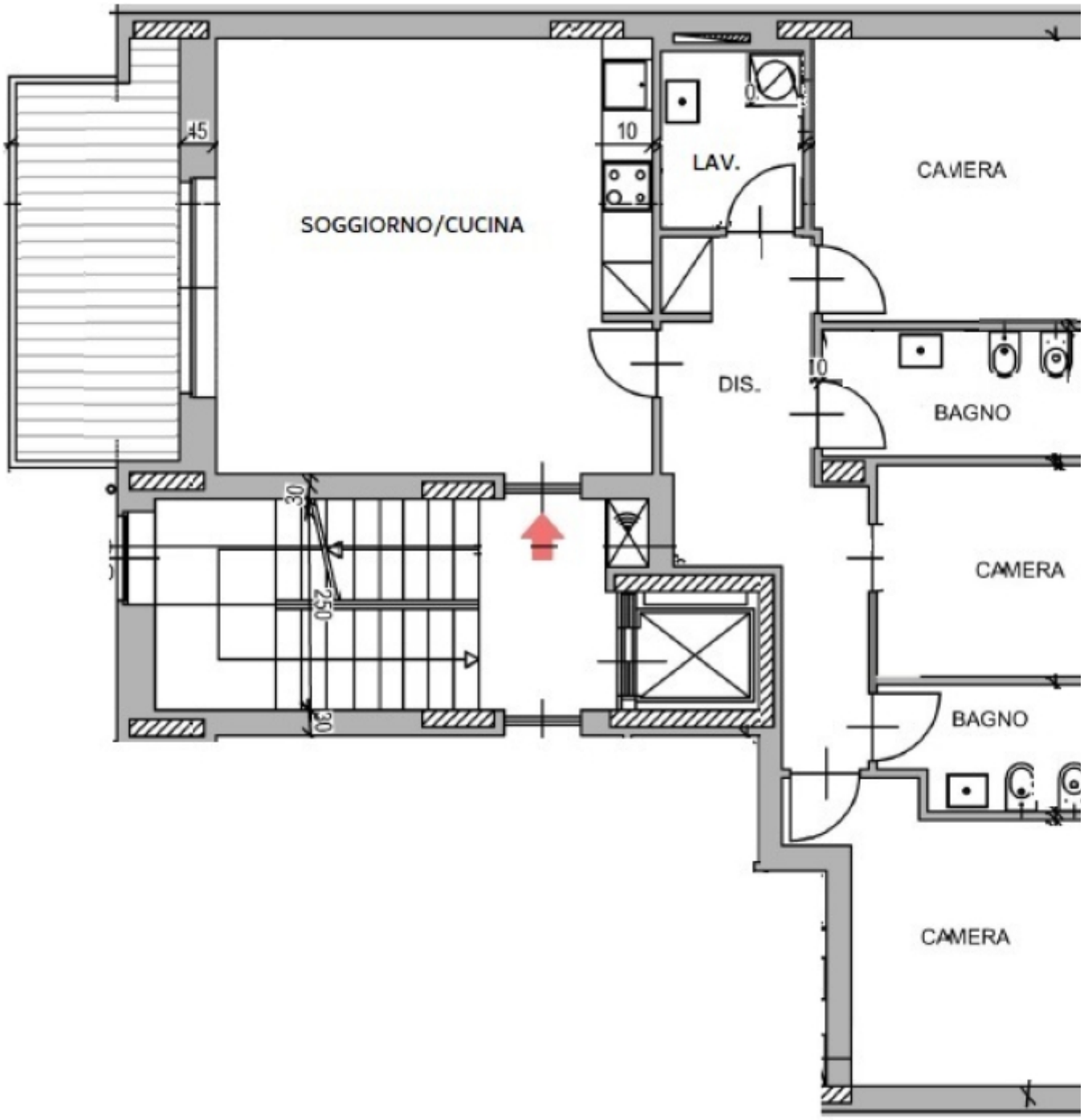
45
SOGGIORNO/CUCINA
10
LAV.
CAMERA
DIS.
10
BAGNO
30
250
30
CAMERA
BAGNO
CAMERA

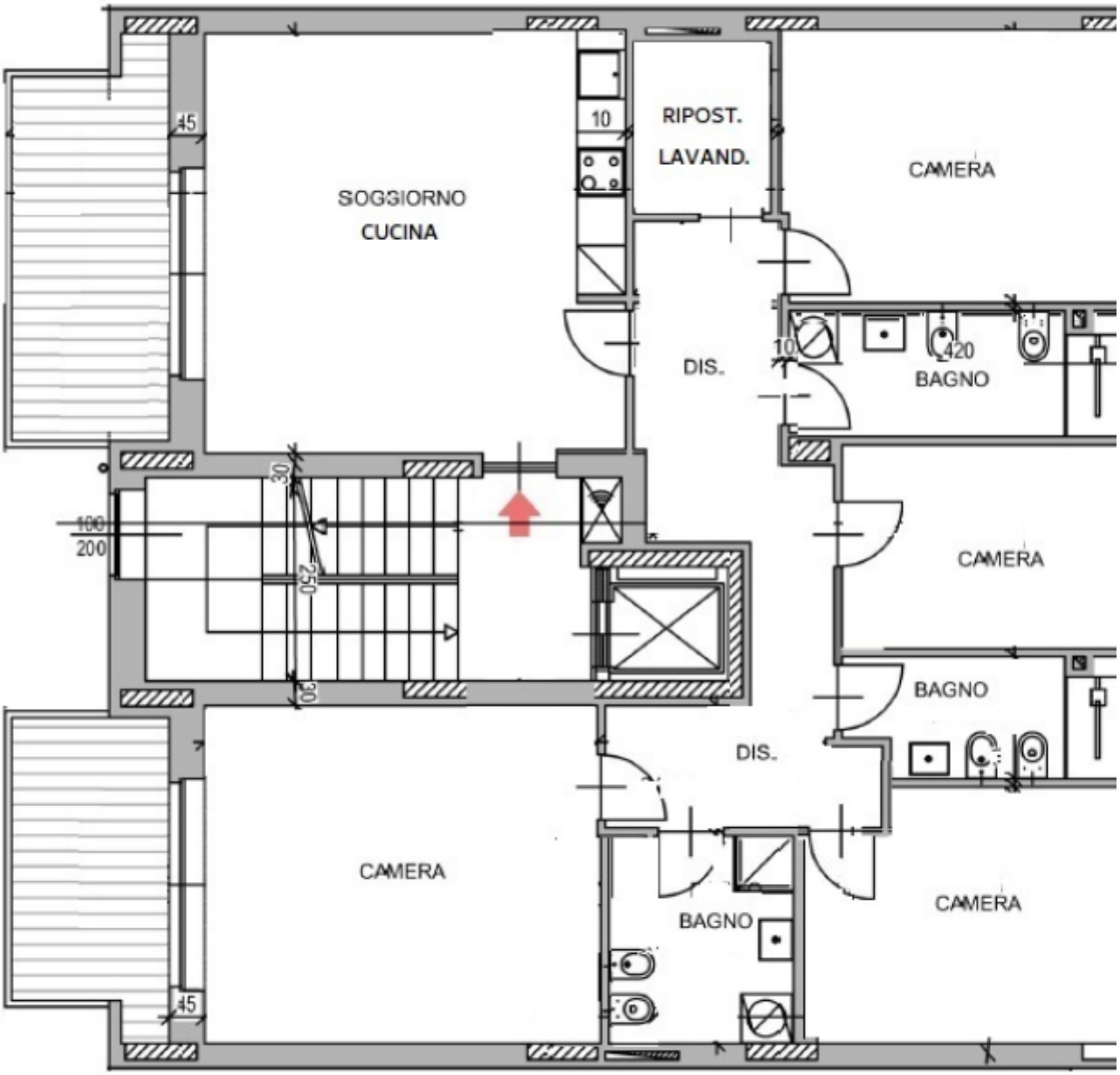
45
SOGGIORNO
CUCINA
10
RIPOST.
LAVAND.
CAMERA
DIS.
10
420
BAGNO
30
100
200
250
30
CAMERA
BAGNO
DIS.
CAMERA
BAGNO
CAMERA
45

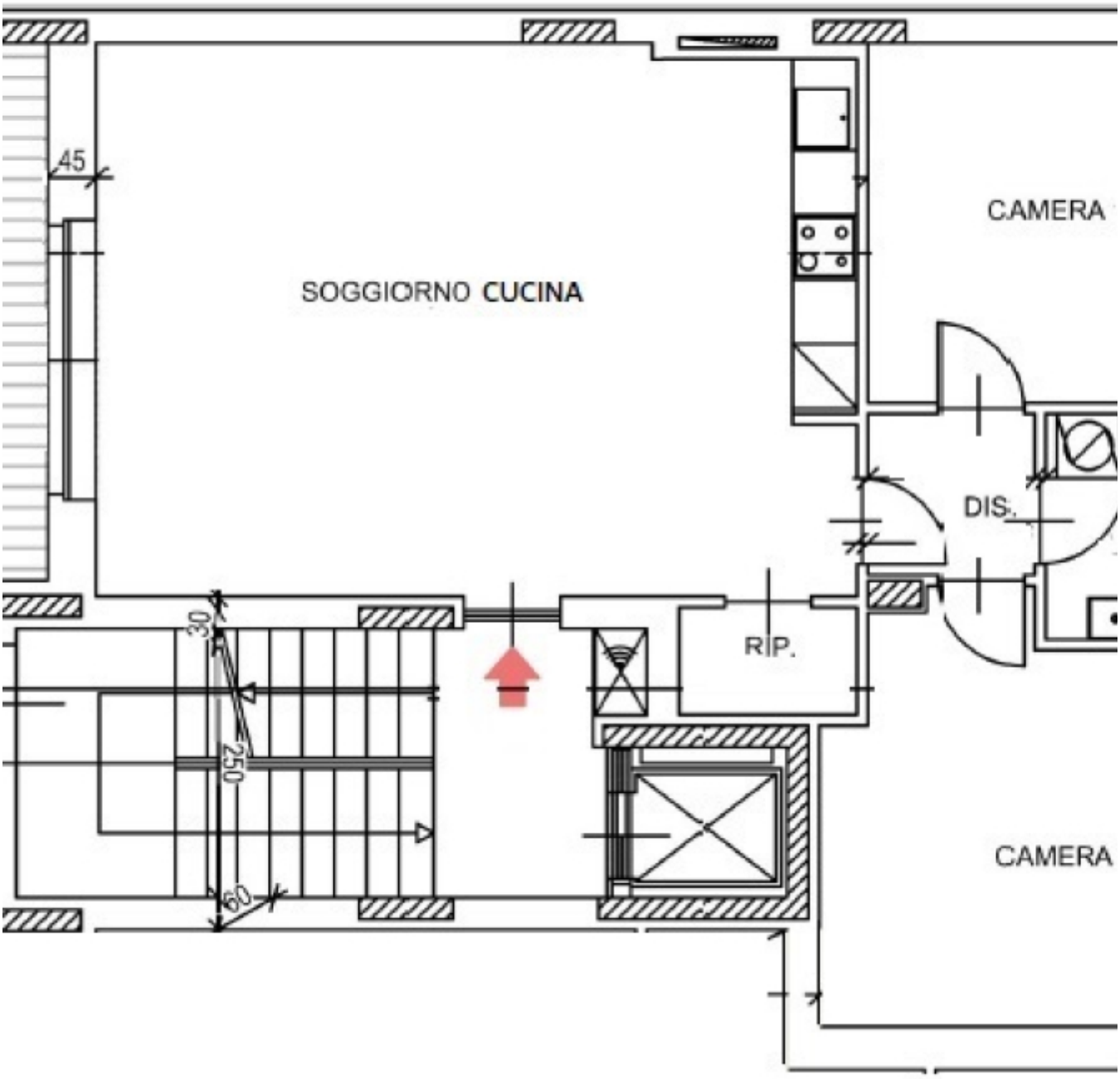
45
SOGGIORNO CUCINA
CAMERA
DIS.
RIP.
30
250
60
CAMERA

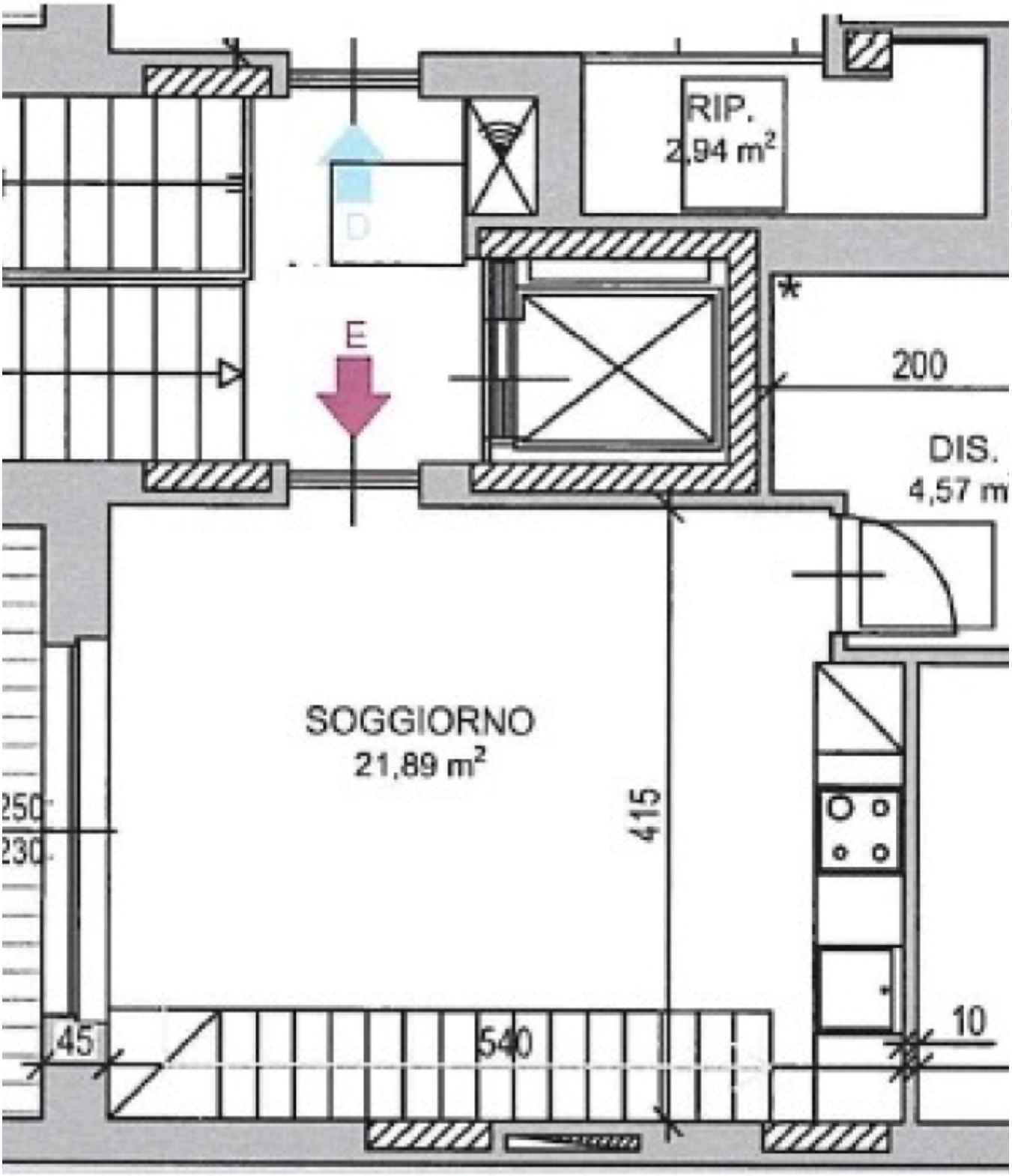
RIP.
2,94 m²
D
E
*
200
DIS.
4,57 m
SOGGIORNO
21,89 m²
415
250
230
45
540
10

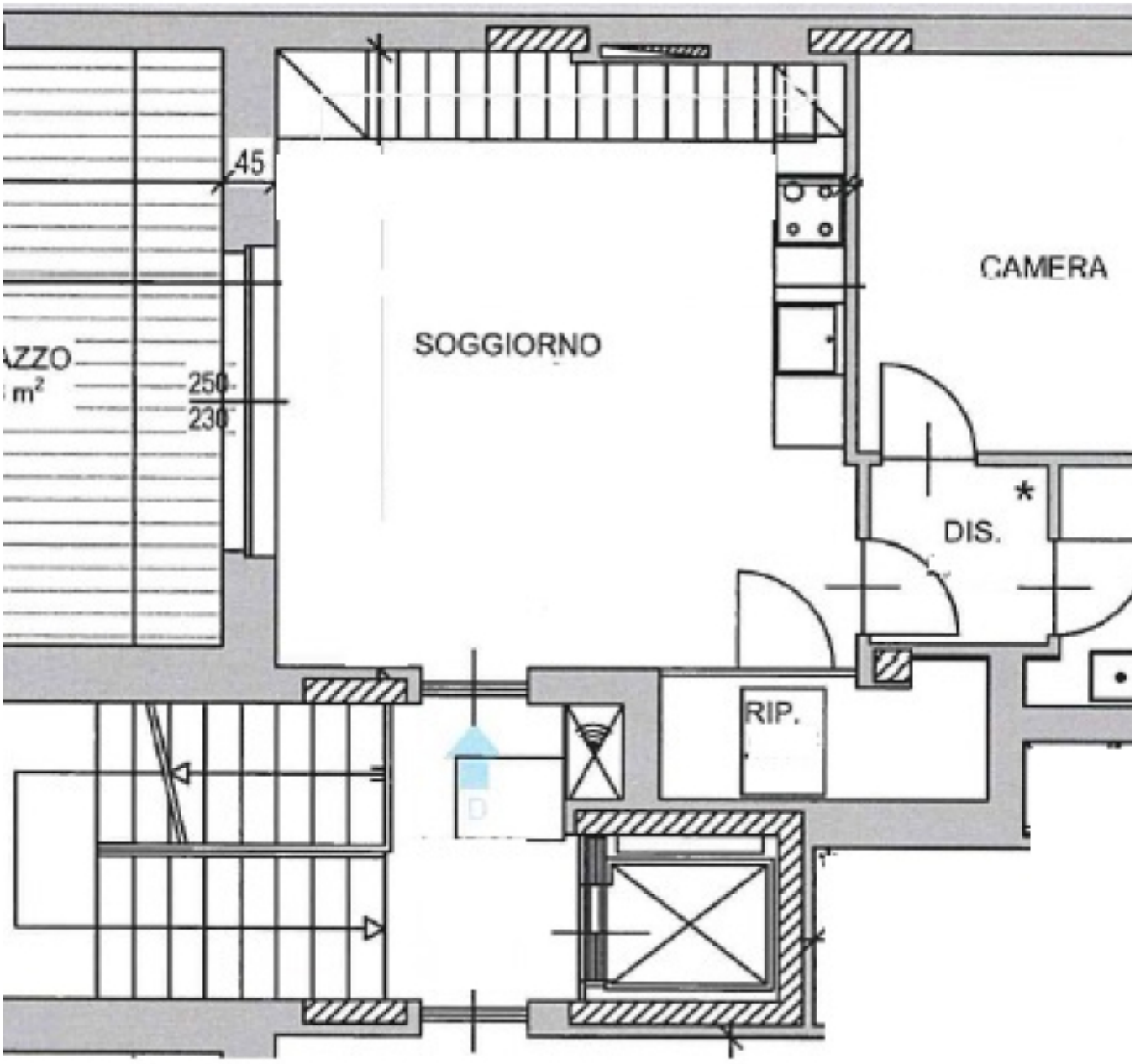
45
SOGGIORNO
CAMERA
AZZO
m²
250
230
DIS.
RIP.

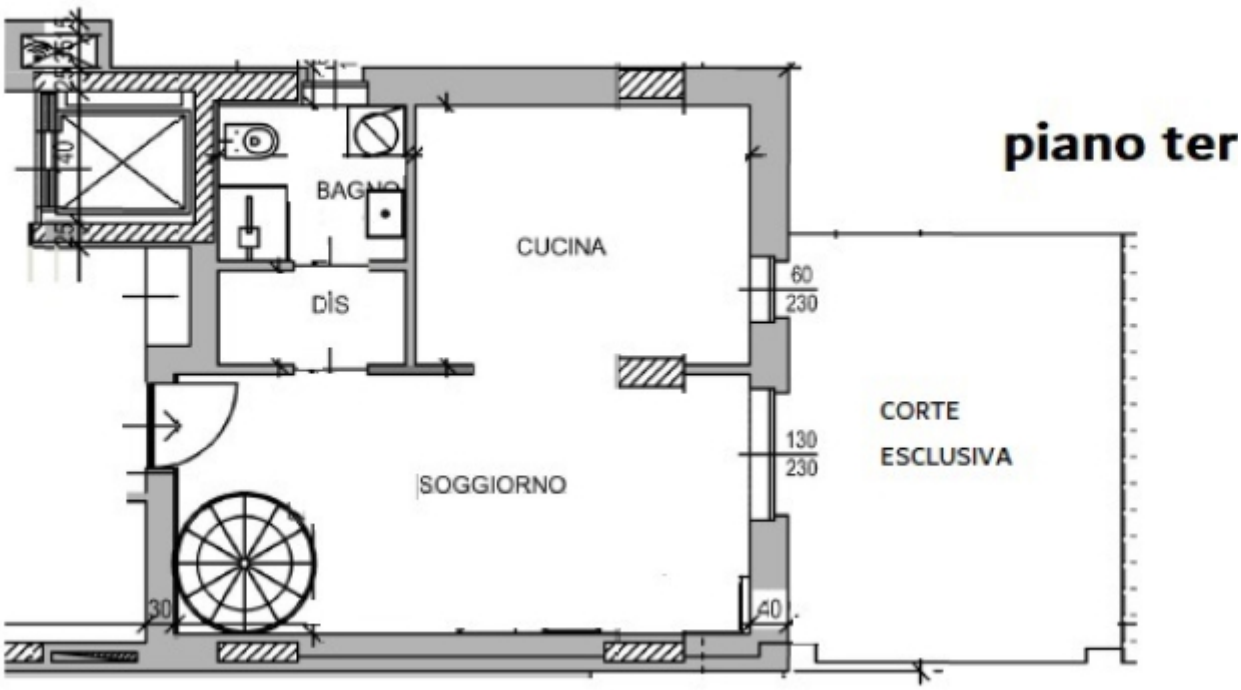

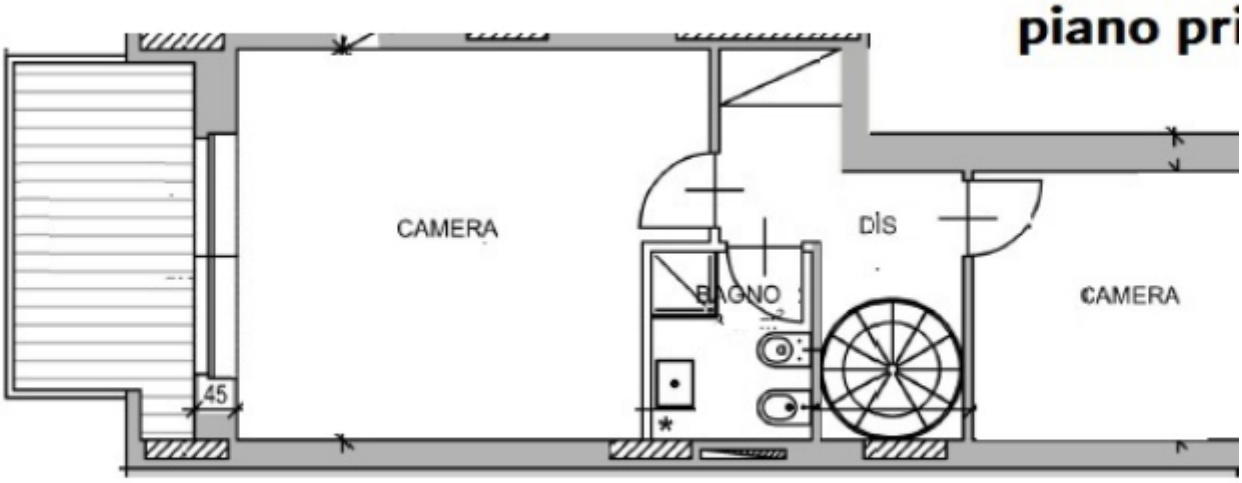

DIMENSIONECASA © 2020 Tutti i diritti riservati

Collegamenti
[1] https://www.dimensionecasatorino.it/operazioni/nuova-costruzione-cherso